MEDIUM - FISSA TELESCOPICA
TELESCOPIC HOOKLIFT

T12

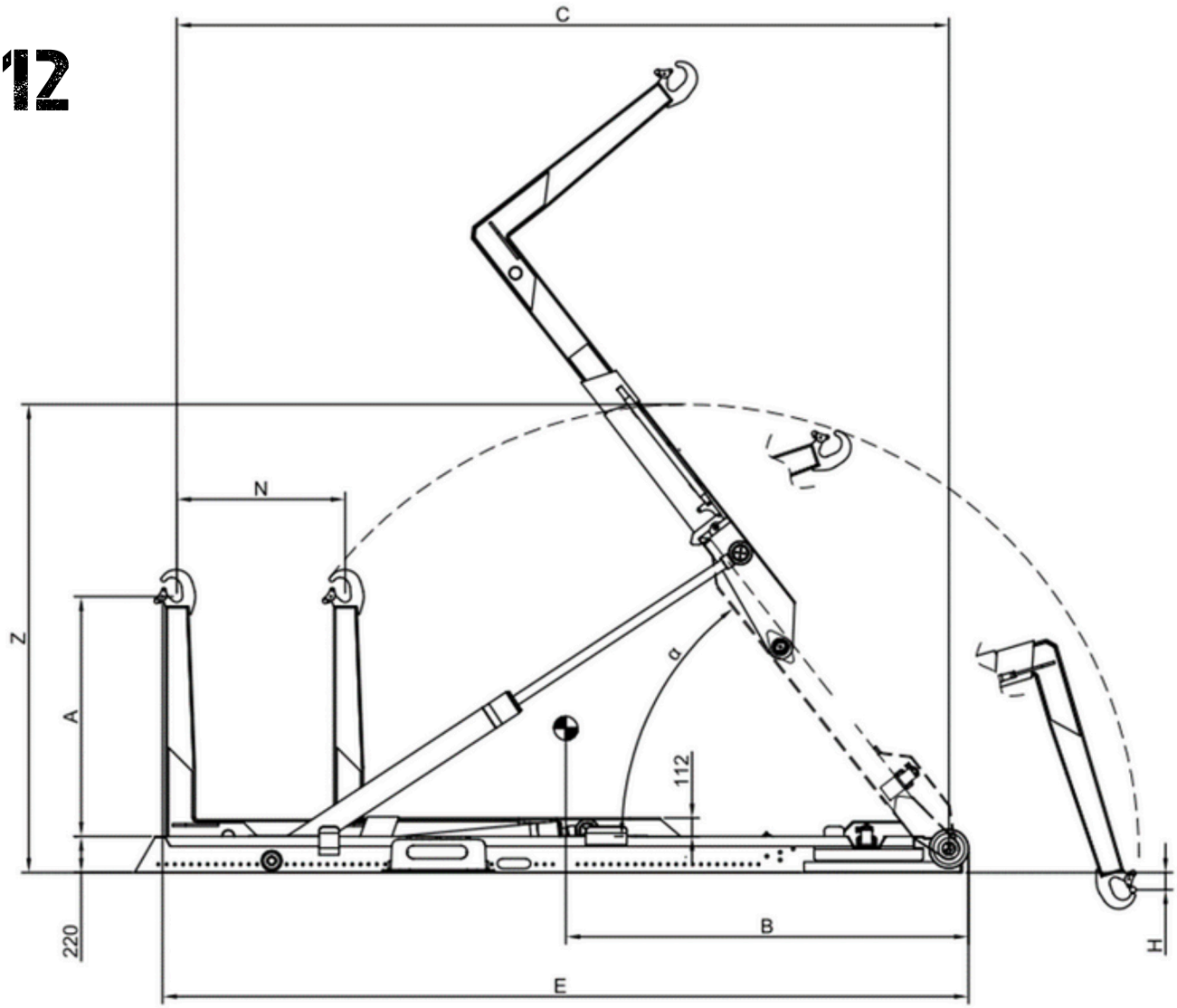

MODELLO MODEL	CAPACITA' SOLLEVAMENTO LIFT CAPACITY ton	PESO HOOKLIFT WEIGHT kg	ANGOLO RIBALTAMENTO MAX TIPPING ANGLE α	ALTEZZA TELAIO CHASSIS HEIGHT mm F	PRESSIONE D'ESERCIZIO WORKING PRESSURE bar	VOLUME SERBATOIO OIL TANK CAPACITY lt	BARICENTRO BARYCENTER mm	DIMENSIONI ATTREZZATURA HOOKLIFT DIMENSIONS mm							LUNGH INTERNA CASSONE INTERNAL LENGHT CONTAINER mm	
							B	A	C	E	H	L	N	Z	Min	Max
T12 35	12	1340	53°	220	340	70	2080	1430 - 1480 - 1570	3500	3715	-100	1060	500	2623	3200	4100
T12 37							2110		3700	3915			700			4300
T12 40		1430			350		2150		4000	4234	-150		775	2747	3100	4600
T12 42							2175		4200	4434			975			4800
T12 45		1510	52°				2420		4500	4680	-140		825	2853	4150	5100
T12 47							2450		4700	4880			1025			5300